iDS110 iDS210

DP2086-05e-DI

NEXO

IDS110-E – IDS110-T
IDS210-E – IDS210-T

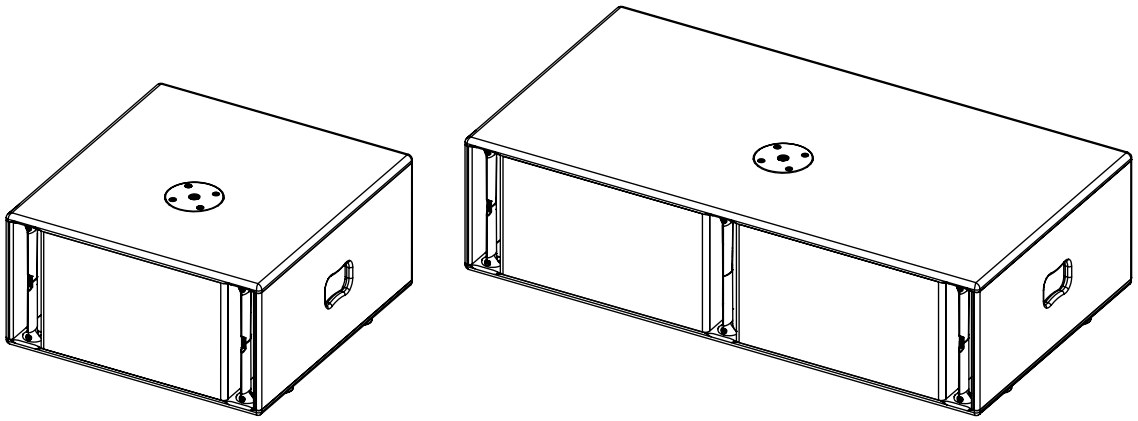

Manuel Utilisateur

WARRANTY 5 YEARS WARRANTY

TABLE DES MATIERES

TABLE DES MATIERES 2
AVERTISSEMENTS 3
EQUIPEMENT 4
DESCRIPTION 6
PRESET 7
FREQUENCE DE COUPURE 7
ACCESSOIRES 8
ARRAY EQ 8
MAINTENANCE 9
SPECIFICATIONS TECHNIQUE 11
NOTES 12

Déclaration EU de conformité	
Nous,	**NEXO SA** **ZA DU PRE DE LA DAME JEANNE** **60128 PLAILLY – France**
Déclarons par la présente que le produit	**Enceinte acoustique**
Type	**IDS110 – IDS210**
Numéro de série	**Voir sur le produit**
Satisfait à toutes les exigences essentielles des directives suivantes :	**2014/35/UE (Directive “matériel électrique basse tension”)**
Normes harmonisées utilisées :	**EN 13155, EN 62368**
Plailly, le 18 décembre 2015	**Joseph CARCOPINO, responsable R&D**

AVERTISSEMENTS

PRECAUTIONS

Ne pas ouvrir l'enceinte ou essayer de la démonter ou de la modifier en aucune façon. Le système ne contient pas d'éléments réparables par l'utilisateur. S'il apparait que le système semble mal fonctionner ou soit endommagé, cesser son utilisation immédiatement et faire procéder à sa remise en état par un technicien qualifié NEXO.

Ne pas exposer le système directement au soleil ou à la pluie, ne pas le plonger dans un liquide, ne pas placer de récipients contenant un liquide sur le système. Si un liquide suinte dans le système, faire procéder à une inspection par un technicien qualifié NEXO.

En cas d'accrochage en extérieur, assurez-vous que le système n'est pas exposé à des charges de vent ou de neige excessives et qu'il est protégé de la pluie.

En cas de vent supérieur à 8 sur l'échelle de Beaufort (72km/h - 45mph), un système itinérant doit être déposé ou une sécurisation supplémentaire doit être mise en place.

Pour les installations fixes, la charge du vent doit être prise en compte conformément aux normes nationales.

Le raccordement doit être réalisé par une personne qualifiée, en veillant à ce que les sources de puissances soient coupées.

Température d'utilisation en climat tempéré : 0°C à +40°C (-20°C à +60°C pour le stockage).

INFORMATION - SECURITE

Lire ce manuel avant utilisation.

Conservez ce manuel.

Respectez tous les avertissements.

Merci de consulter le site NEXO **nexo-sa.com**, afin d'avoir la dernière version de ce manuel.

Assurez-vous de connaître les règles de sécurité concernant l'accrochage, l'empilage ou la mise en place sur mat ou trépied. Le non-respect de ces règles, peut exposer des personnes à des blessures potentielles ou la mort.

Utiliser uniquement le système avec les accessoires préconisés par NEXO.

Consulter systématiquement un technicien qualifié NEXO si l'installation requiert des travaux et respecter les précautions suivantes :

Précautions de montage :

- Choisir la visserie et un emplacement de montage pouvant supporter au moins 4x le poids du système.
- Ne pas exposer le système à la poussière excessive, aux vibrations, au froid extrême ou à de trop forte chaleur afin de réduire le risque d'endommager des composants.
- Ne pas placer le système dans une position instable dont il pourrait tomber accidentellement.
- Si le système est utilisé sur un trépied, vérifier que ses spécifications soient adaptées et que la hauteur n'excède pas 1.40m/55". Ne pas déplacer le trépied avec le système en position.

Précautions de connexion et d'alimentation :

- Retirer les câbles connectés avant de déplacer le système.
- Eteindre l'amplificateur avant de connecter le système.
- Lorsque vous mettez en marche l'installation, allumer l'amplificateur en dernier, couper l'amplificateur en premier avant d'éteindre l'installation.
- Lorsque vous travaillez dans des conditions froides, afin de permettre aux composants du système de se stabiliser pendant les premières minutes d'utilisation, augmenter graduellement le niveau.

Vérifier régulièrement l'état du système.

NIVEAUX DE PRESSION ACOUSTIQUE ELEVES

L'exposition à de très hauts niveaux sonores peut causer la perte d'audition permanente. Le niveau de perte d'audition sera différent selon les individus mais presque tout le monde sera affecté en cas d'exposition prolongée à de forts niveaux de pression acoustique. L'Agence Américaine pour la Sécurité et la Santé au Travail (OSHA) a spécifié les expositions maximales suivantes :

Heure	Niveau sonore (dBA), Réponse lente
8	90
6	92
4	95
3	97
2	100
1 ½	102
1	105
½	110
¼ ou moins	115

ELIMINATION DES EQUIPEMENTS ELECTRIQUES ET ELECTRONIQUES

Ce symbole sur le produit ou sur son emballage indique qu'il ne sera pas traité comme des déchets ménagers. Au lieu de cela il sera remis au point de collecte applicable pour le recyclage d'équipement électrique et électronique. En s'assurant du recyclage, vous aiderez à empêcher de potentielles conséquences pour l'environnement et la santé humaine, qui pourraient être causées par le non-retraitement de ce produit. Le recyclage de matières aidera à préserver les ressources naturelles. Pour des informations plus détaillées sur le recyclage de ce produit, veuillez contacter votre bureau local, votre organisme de collecte des déchets ou votre revendeur.

EQUIPEMENT

Poignée sur les 2 côtés, platine de connexion M20 sur le dessus (version T uniquement), 4x inserts M6 en dessous (retirer les patins).

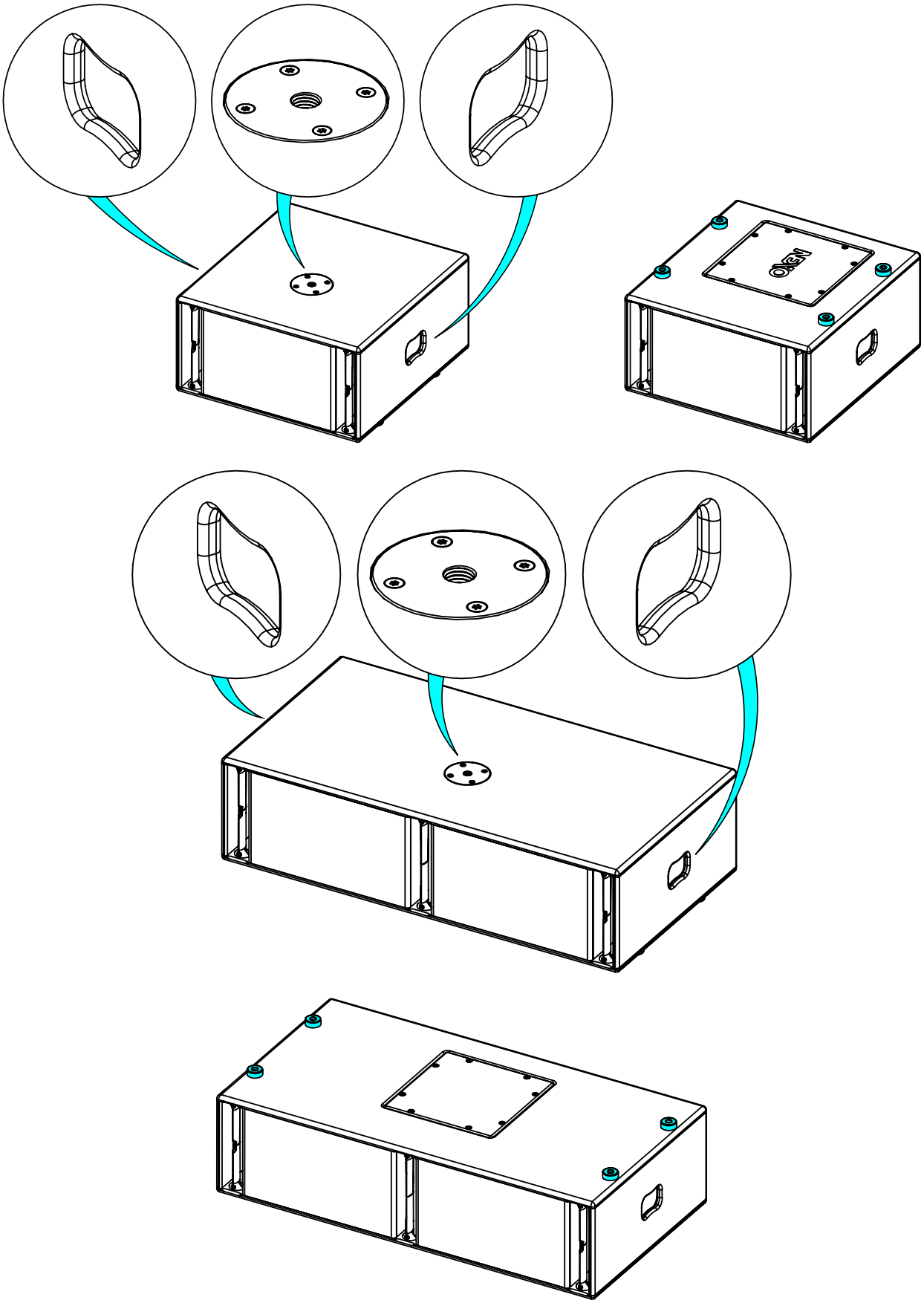

Assemblage sur une barre d'extension ou un pied d'enceinte

Fixer la barre d'extension sur l'embase (M20) du Sub.

Placer ID24 sur la barre d'extension ou le pied d'enceinte.

IMPORTANT

Le pied doit être dimensionné pour le poids de ID24.

Le pied doit toujours être installé sur une surface horizontale.

La hauteur et l'empreinte au sol doivent être définies pour éviter l'effondrement de l'ensemble.

Vérifier que le public reste dans en dehors d'une zone de sécurité dont le rayon est supérieur ou égal à la hauteur de l'ensemble.

Vérifier la stabilité de l'ensemble en le poussant dans toutes les directions.

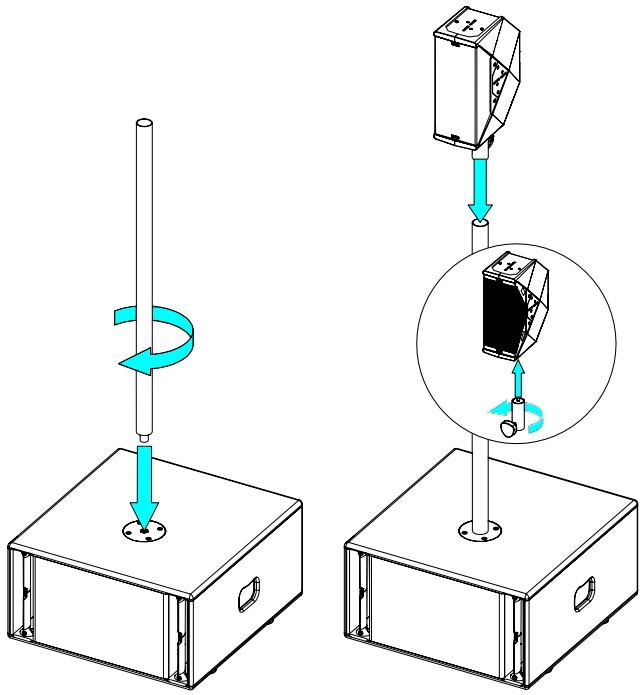

AVERTISSEMENT :

La hauteur **H** max ne doit pas être supérieure à 2 m (6.6 ft).

L'embase M20 située sur IDS110-T et IDS210-T ne doit être utilisée qu'avec des enceintes de type ID24 équipée de l'accessoire IDT-TVP.

Le mat de raccord M20 vers pôle stand 35 mm n'est pas fourni.

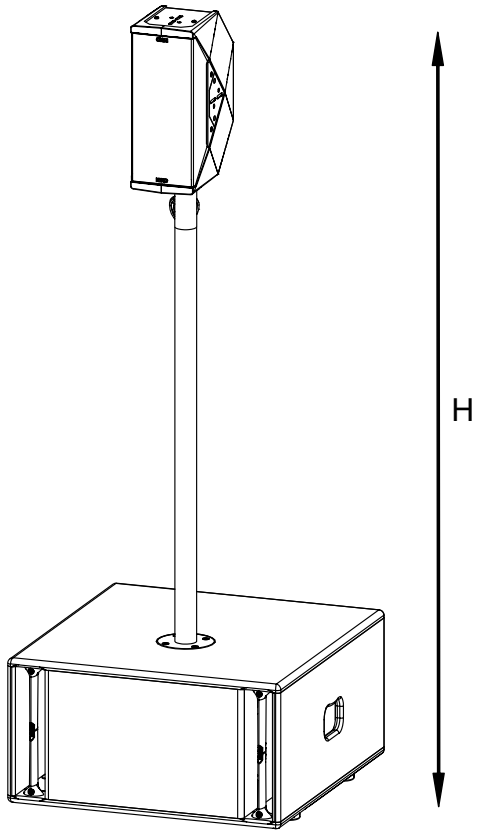

DESCRIPTION

- → IDS110 et IDS210 sont deux caissons de grave compacts et puissants, complément parfait des ID24. Avec un design bas profil et élégant, ils peuvent facilement être installés discrètement dans une large gamme d'emplacements (dans des murs, des escaliers, sous des meubles ou des banquette, …).
- → IDS110 : 1x haut-parleur 10''
- → IDS210 : 2x haut-parleurs 10''
- → Versions :
  - IDS110-T : pour les applications "Touring '' ; Poignées ; Embase M20 ; Noire ou blanc.
  - IDS110-E : pour les installations fixes ; Noire ou blanc
  - IDS210-T : pour les applications "Touring '' ; Poignées ; Embase M20 ; Noire ou blanc.
  - IDS210-E : pour les installations fixes ; Noire ou blanc
- → Connexions
  - IDS110-T / IDS210-T : équipé de deux connecteurs Speakon NL4, dont les quatre broches sont reliées en parallèle, utilise les points 1+/1-.
  - IDS110-E / IDS210-E : le caisson de grave est livré avec un câble fixe 2x2.5mm^2 de 2m de longueur et de diamètre 9mm ± 1mm.

    (+) : Rouge / Maron ; (-) : Noir / Bleu

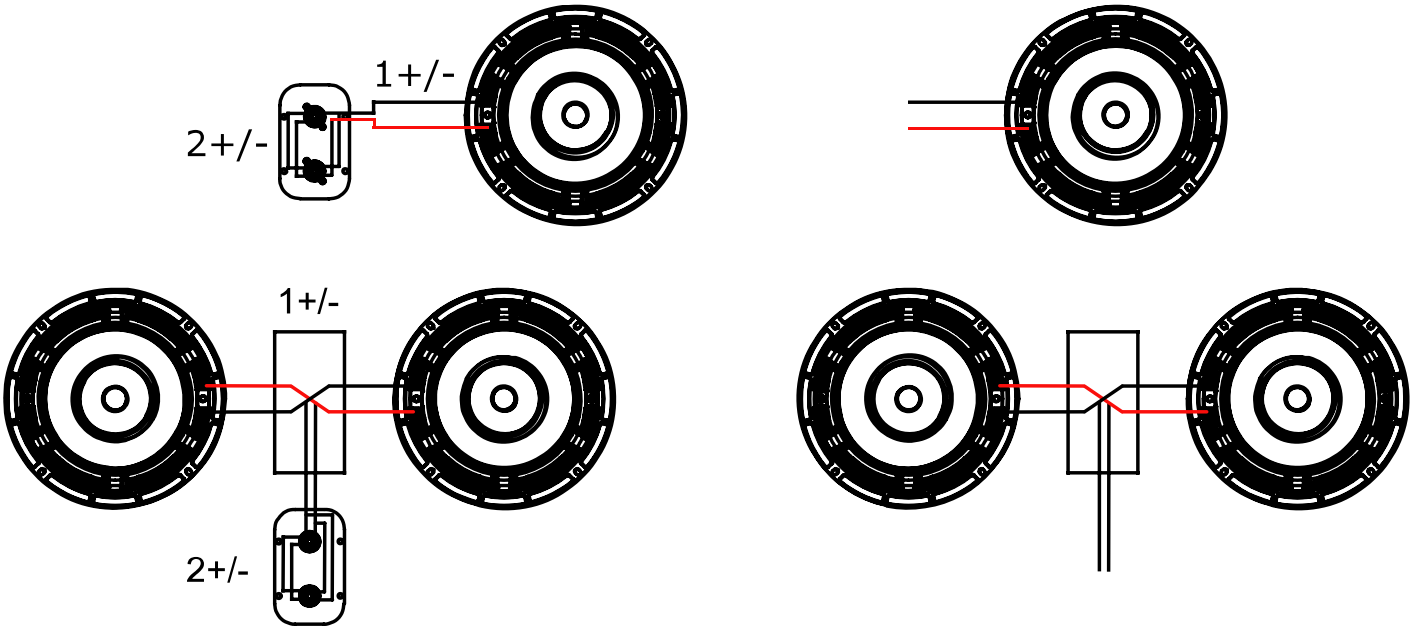

- → Amplification
  - Les caissons de basse IDS110 et IDS210 doivent obligatoirement être utilisées avec un processeur NEXO, qui assurera l'égalisation, la mise en phase, la séparation de fréquences vers le caisson de grave et la protection en excursion et thermique des haut-parleurs du système. Il existe deux familles de processeurs NEXO supportant les caissons de basse IDS110 et IDS210, les processeurs amplifiés NXAMP (quatre canaux) d'une part et les processeurs DTD (stéréo + Sub) d'autre part, ces derniers offrant des résultats optimaux lorsque couplés à des amplificateurs de puissance de type DTDAMP (IDS110 uniquement).
  - Le tableau ci-dessous donne le nombre d'enceinte ID14 ou de caisson de grave IDS108 pouvant être reliés à chaque solution.

	NXAMP4x1MK2	NXAMP4x2MK2	NXAMP4x4MK2	DTD + DTDAMP 4x0.7	DTD + DTDAMP 4x1.3
IDS110	1 ou 2 par canal	1 ou 2 par canal	1 ou 2 par canal	1 par canal	1 par canal
IDS210	1 par canal	1 par canal	1 par canal		
	Recommandé				

PRESET

Veuillez consulter nexo-sa.com pour avoir les informations des firmwares des TD Contrôleurs NEXO.

Il existe deux gammes de réglages pour IDS110 et IDS210 :

→ Les setups « OMNI » (disponibles sur NXAMP et DTD) ; Pour une utilisation traditionnelle du caisson de grave en radiation omnidirectionnelle (nécessite au moins un caisson de grave et un canal d'amplificateur).

→ Les setups « CARDIO » (disponibles uniquement sur NXAMP) ; Pour une utilisation directionnelle (directivité cardioïde) des caissons de grave (nécessite au moins deux caissons de grave et deux canaux d'amplificateur) :

- Setup "FR" Front) pour le caisson de grave dirigé vers l'audience.
- Setup "BA" pour le caisson de grave retourné.

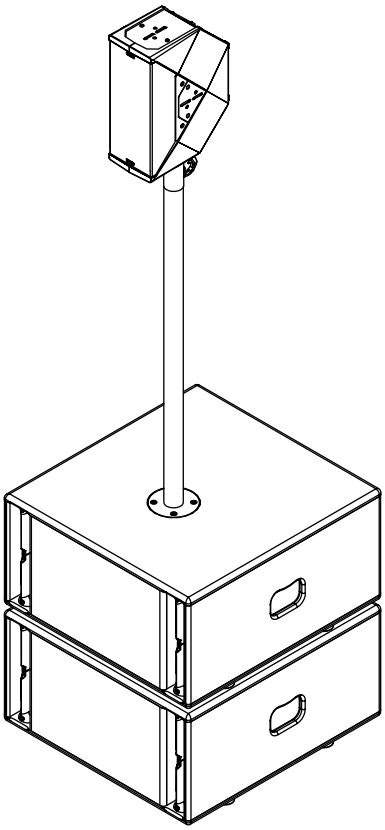

Montage "OMNI"

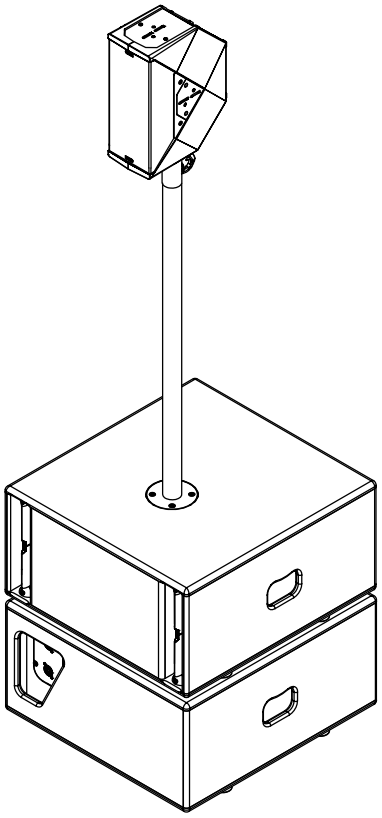

Montage "CARDIO"

FREQUENCE DE COUPURE

Choisissez la fréquence de coupure appropriée à votre application :

- 85 Hz : Recommandé pour une utilisation avec des enceintes de type PS ou PLUS serie.
- 120 Hz : Recommandé pour une utilisation avec des enceintes de type ID24.

ACCESSOIRES

AVERTISSEMENTS

Les accessoires pour IDS110 et IDS210 sont spécifiquement conçus selon des calculs structurels.

Ne pas utiliser d'autres accessoires – incluant les broches à billes – lors de l'assemblage de caissons IDS110 / IDS210 que ceux fournis par NEXO : NEXO déclinera toute responsabilité sur l'ensemble de la gamme IDS110/IDS210 si des composants proviennent d'autre fournisseur.

ACCROCHAGES INTERDITS : ID24 sous IDS110/210 sans accessoire dédié

IDI-SWM01

Fixation plafond	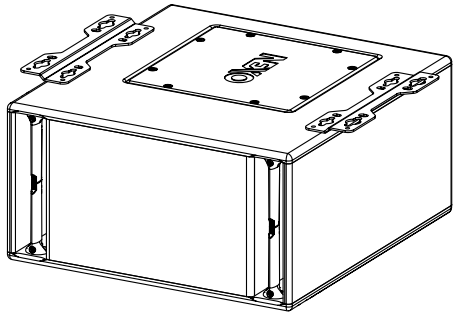
Anneaux	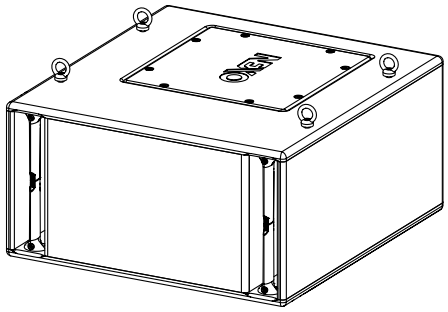

IDT-COVER110 : Housse pour IDS110-T

ARRAY EQ

L'ArrayEQ, permet d'ajuster la réponse en fréquence du système dans le bas de bande (voir courbes avec différentes valeurs d'ArrayEQ ci-dessous) :

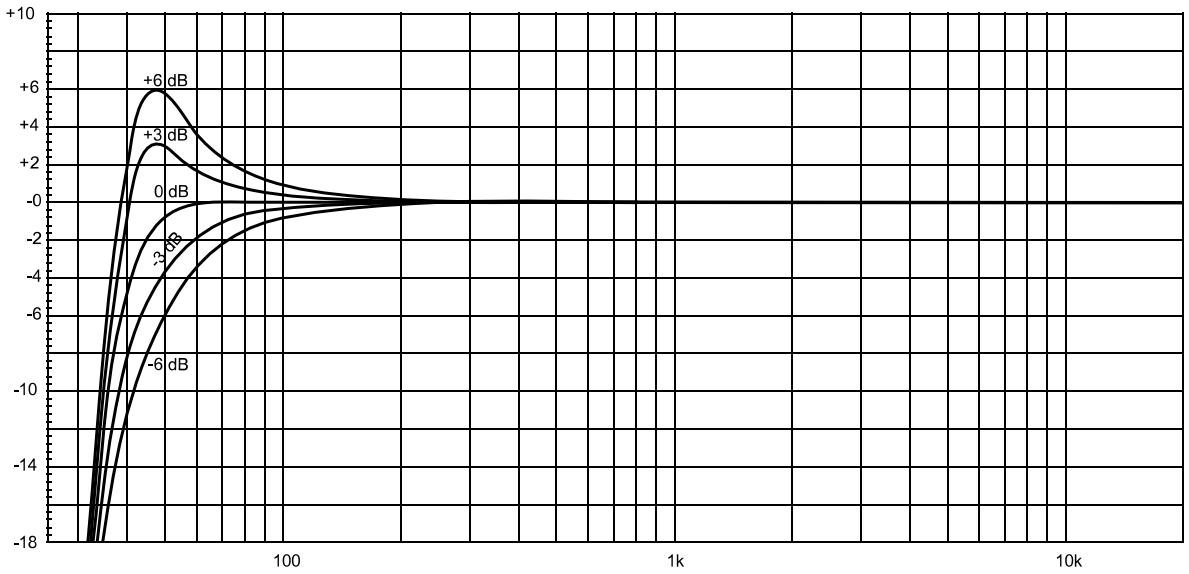

MAINTENANCE

NOTE :

Les haut-parleurs peuvent être renvoyés chez NEXO pour être recyclés.

Accès au haut-parleur

	Retirer la trappe (8 vis).	Retirer les 4 vis et le haut-parleur 10”.
IDS110	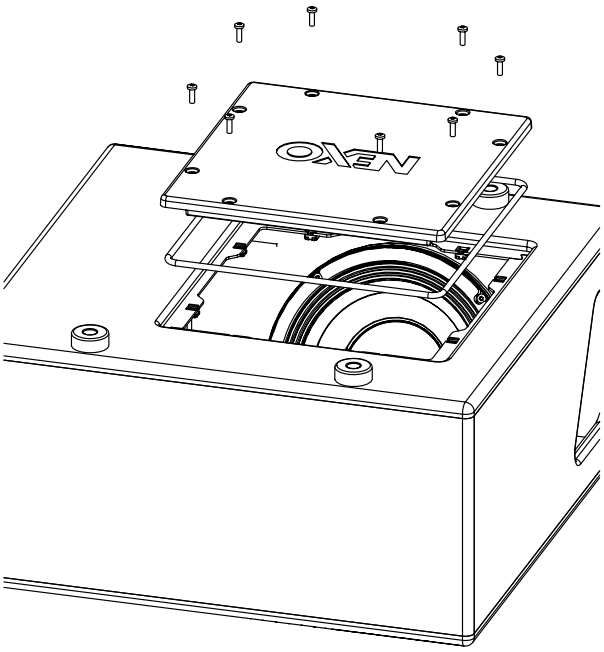	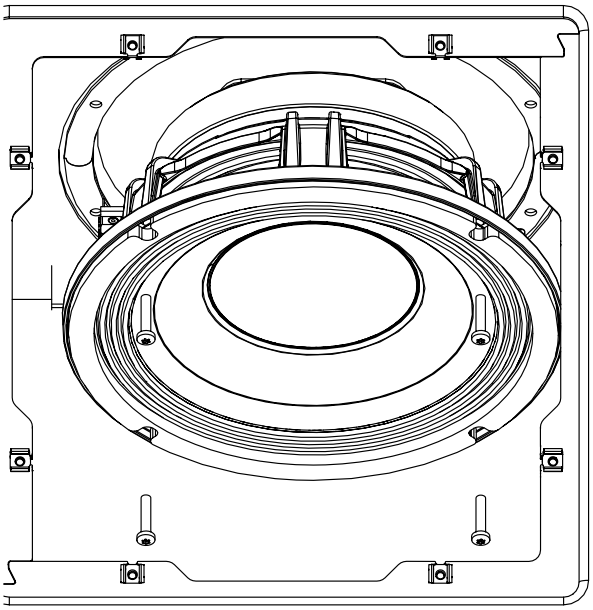
IDS210	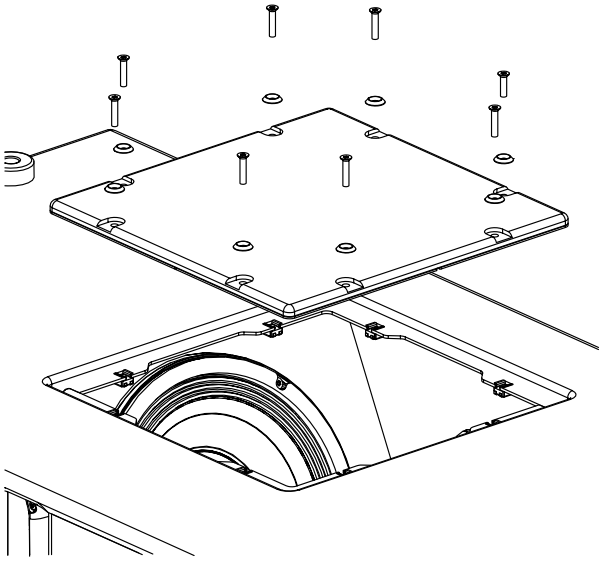	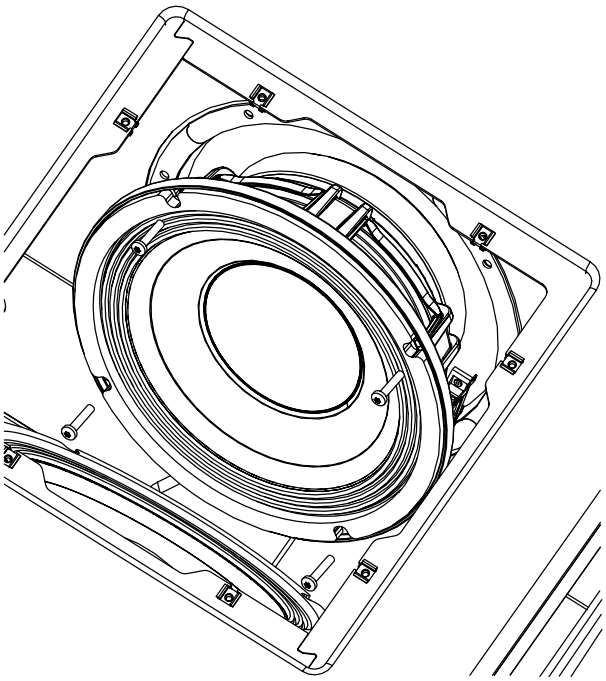

Pièces détachées

IDS110

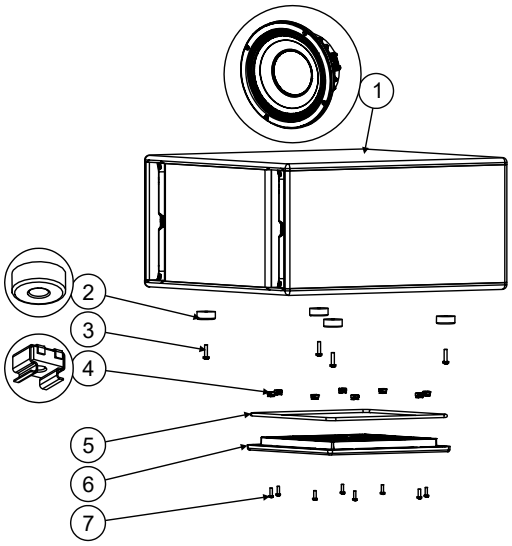

MARK	QUANTITY	REFERENCE	DESIGNATION
1	1	05HPB10-4F	10” Driver (with screw and gasket)
2	4	05FTCC	Pied plastique 38x15
3	4	05VXTCBX625N-EM	Screw VXCBXN 6x25 (x10)
4	8	05VECRM5-2	Cage Nut M5 (x10)
5	1	05JNEOID10T	Trap Gasket
6	1	05PID10TRAP	Black Trap
	1	05PID10TRAPSW	White Trap
7	8	05VXTCBX516N-EL	Screw VXCBXN 5x16 Black (x10)
	8	05VXTCBX516-EL	Screw VXCBX 5x16 White (x10)

IDS210

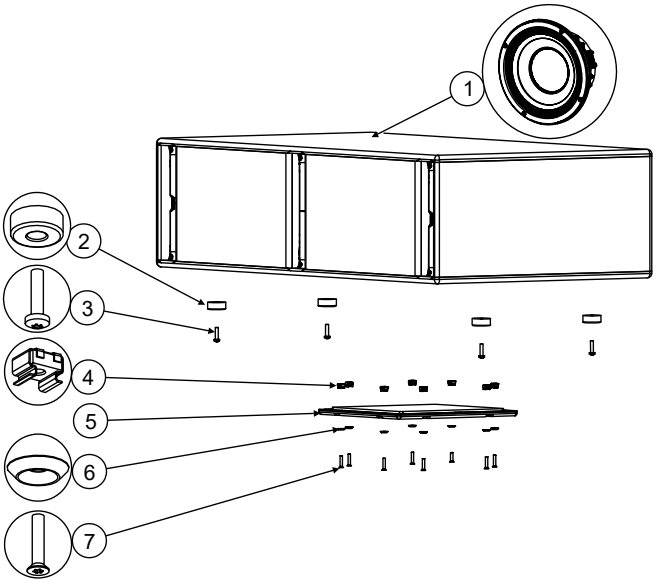

MARK	QUANTITY	REFERENCE	DESIGNATION
1	2	05HPB10-4F	10” Driver (with screw and gasket)
2	4	05FTCC	Plastic Pad 38x15
3	4	05VXTCBX625N-EM	Screw VXCBXN 6x25 (x10)
4	8	05VECRM5-2	Cage Nut M5 (x10)
5	1	05COVERIDS210N	Black Trap (with gasket)
	1	05COVERIDS210	White trap (with gasket)
6	8	05VRX5FN	Black spring washer (x10)
	8	05VRX5FB	White spring washer (x10)
7	8	05VXTCFX520N-EL	Screw VXFXN 5x20 Black (x10)

SPECIFICATIONS TECHNIQUE

IDS110 – IDS210 AVEC ELECTRONIQUE NEXO

Modèle	IDS110	IDS210
Réponse en fréquence	43Hz – 130Hz (+/- 3dB)	43Hz – 130Hz (+/- 3dB)
Sensibilité (1W / 1m)	97dB SPL Nominal	103dB SPL Nominal
Tension de service	45Vrms (180Vpeak)	45Vrms (180Vpeak)
SPL crête nominal (1m)	125dB Peak	131dB Peak
Fréquence de coupure haute	85Hz / 120Hz	85Hz / 120Hz
Impédance	4Ω	2Ω
Amplification recommandée	400 à 650W	800 à 1300W

CARACTERISTIQUES

Modèle	IDS110	IDS210
Composants	1x 10'' Longue excursion	2x 10'' Longue excursion
Matériau	Multiplis bouleau de Finlande	
Finition	Peinture grainée noire ou blanche	
Accrochage	4x Inserts M6 Platine de connexion M20 (**version T uniquement**)	
Connectiques	Version T : 2x NL4, 4 pôles Version E : 1x presse étoupe avec câble 2 conducteurs	
Poids	21 kg / 47 lb	37 kg / 82 lb
Dimensions	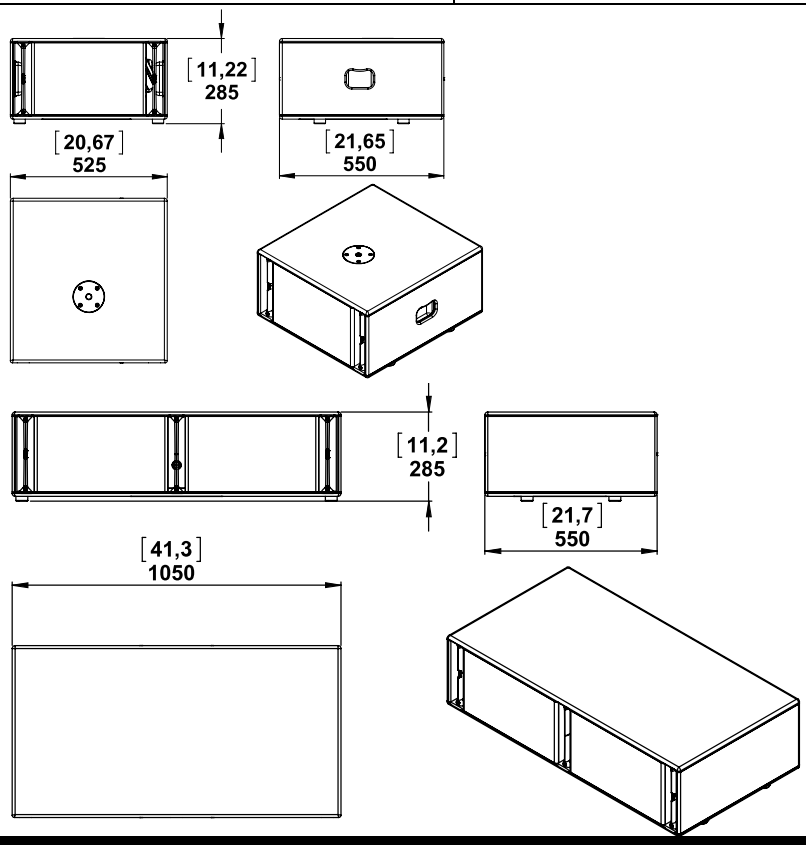	

NOTES

NEXO S.A.

Parc d'activité de la Dame Jeanne
F-60128 PLAILLY

Tel: +33 3 44 99 00 70
Fax: +33 3 44 99 00 30
E-mail: info@nexo.fr

nexo-sa.com